Travata 1034

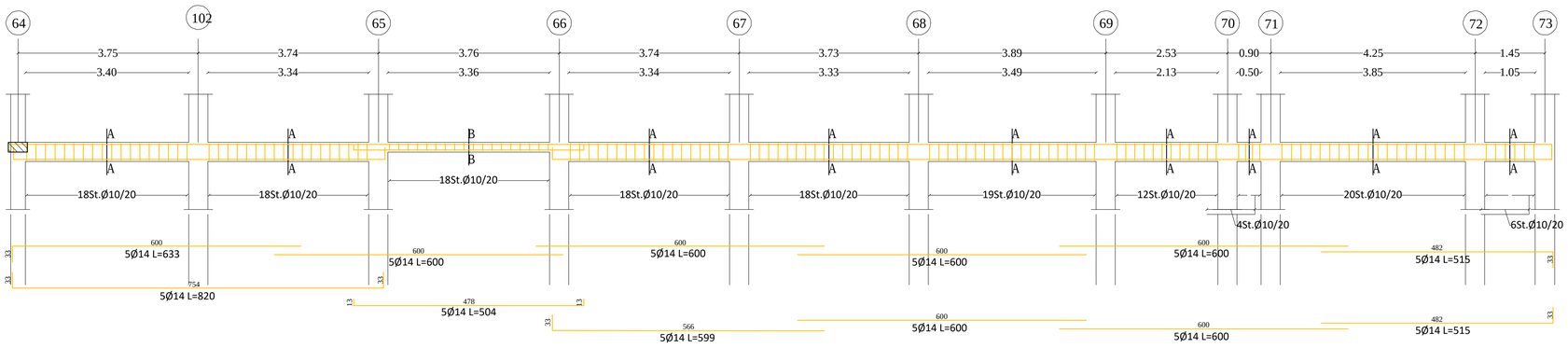

Sez. A-A

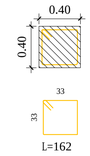

Sez. B-B

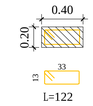

Travata 4004

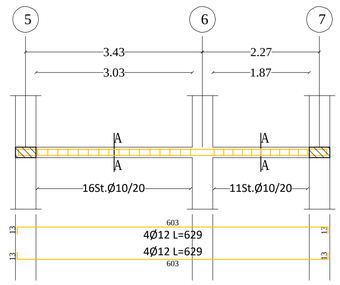

Sez. A-A

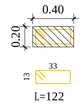

MODELLO 3D - BLOCCO B

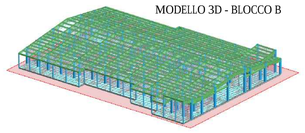

Travata 1059

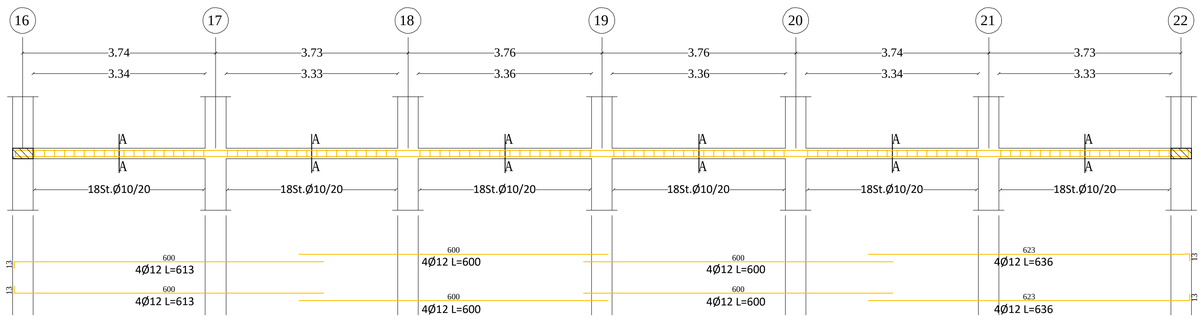

Sez. A-A

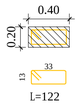

Travata 2055

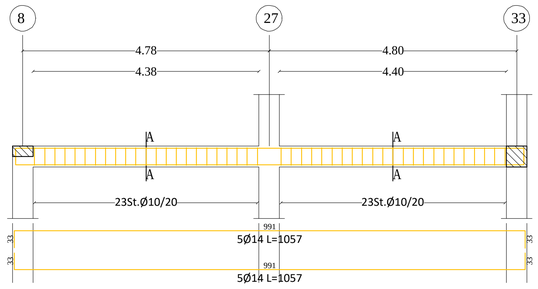

Sez. A-A

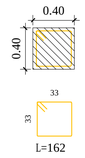

Travata 1028

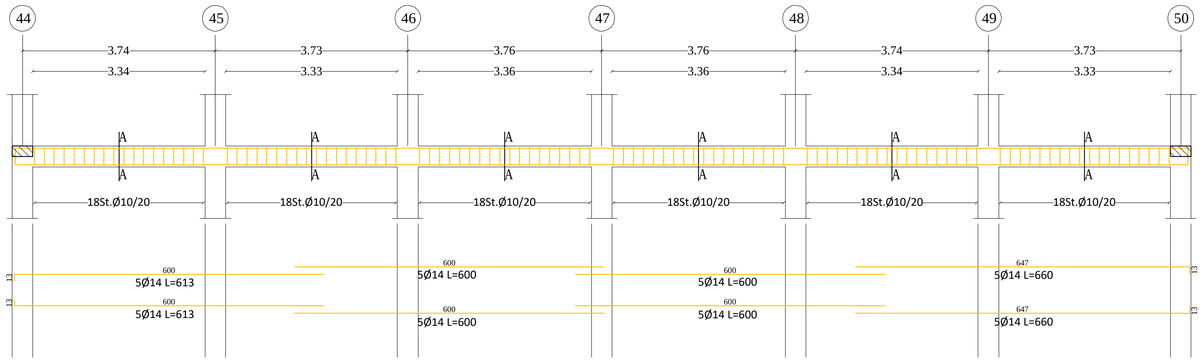

Sez. A-A

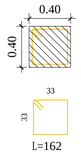

Travata 1026

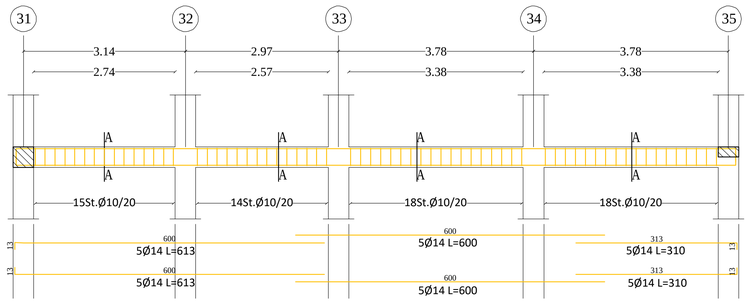

Sez. A-A

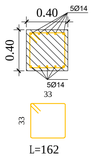

Travata 1032

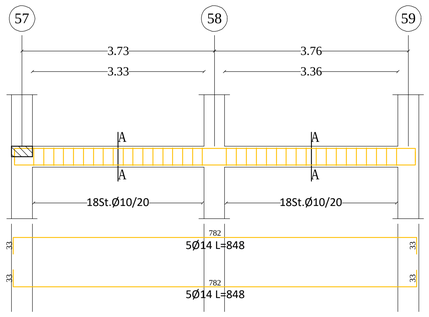

Sez. A-A

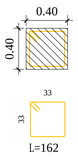

Travata 1015

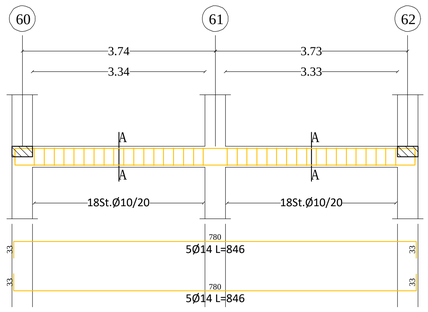

Sez. A-A

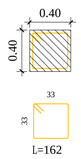

Travata 1053

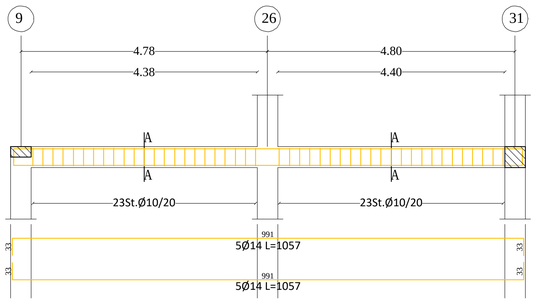

Sez. A-A

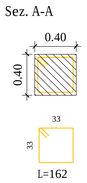

N.B. Tutte le quote dovranno essere verificate in cantiere e confrontate con il progetto architettonico; eventuali difformità dovranno essere comunicate al D.L. per le considerazioni del caso.

Tutte le forometrie e il passaggio di tubazioni per impianti dovranno essere posizionati alla presenza del D.L.; in ogni caso tali forometrie o tubazioni non dovranno diminuire o alterare le dimensioni di travi, cordoli e pilastri.

- FARE ESCLUSIVO RIFERIMENTO ALLA QUOTATURA RIPORTATA
- NON CONSIDERARE QUOTE RICAVATE GRAFICAMENTE
- EVENTUALI INCONGRUENZE RISCONTRATE VANNO SEGNALATE
- PER CHIARIMENTI CONSULTARE IL PROGETTISTA

TABELLA CARICHI

Permanenti strutturali		*Sovraccarichi*	
Calcestruzzo armato	25.00 kN/mc	cat. C - Ambienti suscettibili ad affollamento	3.00 kN/mq
Acciao per carpenteria metallica	78.50 kN/mc	cat. H - Coperture	0.50 kN/mq
Legno lamellare	4.60 kN/mc		
Solai in latero cemento	2.50 kN/mc		
Permanenti non strutturali		*Variabili*	
Solai in latero cemento	2.00 kN/mq	Neve	1.60 kN/mq
Macchine per ventilazione	1.50 kN/mq	Vento	0.80 kN/mq
Pavimentazione	2.50 kN/mq		
Controsoffitto	0.50 kN/mq		
Tamponatura esterna	4.00 kN/mq		
Lamiera grecata	0.50 kN/mq		
Pannelli fotovoltaici	0.50 kN/mq		
Azione sismica			
a_g (SLV)	0.0559 g	Categoria topografica	T1
a_g (SLD)	0.0332 g	Categoria sottosuolo	B
a_g (SLO)	0.0287 g		

BULLONI – UNI EN 14399

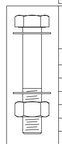

VITI 10.9 – UNI EN 14399 I BULLONI VANNO MONTATI CON
DADI 8G – UNI EN 14399 UNA ROSETTA SOTTO LA TESTA DELLA
ROSETTE C50 – UNI EN 14399 VITE E UNA ROSETTA SOTTO IL DADO

BULLONE	FORO (mm)	PRECARICO (kN)	SERRAGGIO (Nm)
M10	11.0	37	70
M12	13.0	54	119
M14	15.4	73	190
M16	17.5	102	297
M20	21.0	156	580
M22	23.5	199	798
M24	25.5	229	1003

LE SUPERFICI A CONTATTO PER GIUNZIONE AD ATTRITO VANNO SGRASSATE A FONDO E SPAZZOLATE ALL'ATTO DEL MONTAGGIO

CON RIFERIMENTO ALLA NORMA UNI EN 1090 "ESECUZIONE DI STRUTTURE IN ACCIAIO ED ALLUMINIO – PARTE 2: REQUISITI TECNICI PER STRUTTURE IN ACCIAIO" E ALLA NORMA UNI EN 14399 "BULLONERIA STRUTTURALE AD ALTA RESISTENZA A SERRAGGIO CONTROLLATO", SI PRESCRIVE CHE LE OPERAZIONI DI SERRAGGIO DI CIASCUN BULLONE RISPETTINO LE PRESCRIZIONI RELATIVE ALLA MODALITA' DI "SERRAGGIO CONTROLLATO"

CARPENTERIA METALLICA

SALDATURE
Secondo D.M. 17/01/2018

– Si prevedono saldature a cordone d'angolo di lato pari a 0.7 per lo spessore minimo da collegare se su entrambi i lati e di lato pari allo spessore minimo da collegare se su un solo lato conformemente al par. 4.2.8.2.3 delle NTC "Unioni con saldature a cordoni d'angolo";

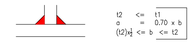

t2 <= t1
a = 0.70 x b
(t2)x2 <= b <= t2

– Gli acciai per strutture saldate devono avere composizione chimica conforme a quanto riportato nelle norme europee armonizzate di cui al punto 11.3.4.1 delle NTC;

– I processi di saldatura devono essere conformi alle prescrizioni del paragrafo 11.3.4.5 delle NTC.

DATI STRUTTURA

Comune	*MAZZE'*
Altitudine	*300 m s.l.m.*
Zona sismica	*4*
Tipo di opera	*GRANDE OPERA*
Vita nominale	*100 anni*
Classe d'uso	*IV*
Normativa di riferimento	*D.M. 17/01/2018*

NOTA BENE GENERALE:
Prima di ordinare ferri verificare gli spazi disponibili sul posto.

MOLTO IMPORTANTE ai fini della relazione a strutture ultimate e successivamente del collaudo statico:

- Procurarsi prima dei getto le forme in polistirolo per il prelievo dei cubi in calcestruzzo;
- Contattare il Direttore Lavori Strutturali almeno il GIORNO PRIMA di effettuare ogni getto per la verifica in loco dell'armatura posata;
- Durante il getto prelevare i cubi e i ferri necessari da normativa vigente o contattare Direzione Lavori Strutturali per indicazioni specifiche. Scrivere su apposito cartellino da annegare nel getto la data di getto e il cantiere;
- Conservare le barre e i cubi in cantiere;
- A tempo debito la Direzione Lavori Strutturali chiederà di consegnare i cubi e i ferri a laboratorio autorizzato per le prove sui materiali.

Per gli altri materiali ad uso strutturale il Direttore dei Lavori dovrà avere apposita certificazione di:
- legno (certificati di provenienza dalle falegnamerie)
- acciaio (certificati di provenienza dalle acciaierie);
- patentino del saldatore nel caso di struttura in acciaio saldata;

CARATTERISTICHE DEI MATERIALI

CALCESTRUZZO (rif. UNI EN 206)	Classe	Rck	A/C max	D max	Copriferro	Cl max
Fondazioni	C25/30	300 daN/cmq	0,60	16 mm	3,5 cm	0,20%
Elevazioni	C25/30	300 daN/cmq	0,60	16 mm	3,5 cm	0,20%

Rck = Resistenza a compressione caratteristica
A/C max = Rapporto acqua / cemento massimo
D max = Dimensione nominale degli aggregati inerti
Cl max = contenuto di cloruri massimo

Oggetto	Classe di esposizione	Classe di consistenza	Oggetto	Classe di esposizione	Classe di consistenza
Fondazioni	XC2	S4	Elevazioni	XC2	S4

ACCIAIO	Tipo	fyk	ftk	(Agt)k
Per calcestruzzo armato	B450C	4500 daN/cmq	5400 daN/cmq	7,5%

fyk = Tensione di snervamento caratteristica
ftk = Tensione di rottura caratteristica
(Agt)k = Allungamento percentuale a rottura caratteristico

ACCIAIO	Tipo	Classe di esecuzione	fyk	ftk
Per strutture metalliche	S235	EXC3	2350 daN/cmq	3600 daN/cmq

fyk = Tensione di snervamento caratteristica
ftk = Tensione di rottura caratteristica

LEGNO	Tipo	$f_{c,0,k}$	$f_{v,k}$	$E_{0,05}$
Lamellare	GL24h	240 daN/cmq	240 daN/cmq	27 daN/cmq

fc,0,k = Resistenza caratteristica a flessione
fc,0,k = Resistenza caratteristica a compressione assiale alla fibra
fv,k = Resistenza caratteristica a taglio

COPRIFERRIO STRUTTURE GETTATE IN OPERA

Spessore copriferro x = 35 mm
E' PREVISTO L'UTILIZZO DEI DISTANZIATORI IN PLASTICA PER GARANTIRE IL COPRIFERRO PRESCRITTO SU TUTTE LE SUPERFICI DI GETTO

Sono richiesti per le parete regolamentari:
N.2 prelievi (pari a n° 2 provini) per controllo di accettazione di tipo A, ai sensi del par. 11.2.5.1 della NTC 2018.
N.3 campioni (pari 3x) di acciaio impiegato della stessa classe proveniente dallo stesso stabilimento o Centro di trasformazione, anche se con forniture successive, ai sensi del par. 11.3.2.12 della NTC 2018.
I commissari per i prelievi devono essere presenti in cantiere al momento del getto.

SCHEMA PLANIMETRICO
INDICAZIONE CORPI DI INTERVENTO

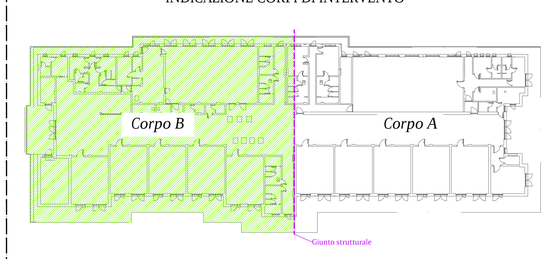

SERTEC SINCE 1968 ENGINEERING CONSULTING S.r.l.

FUTURA – Finanziato dall'Unione europea NextGenerationEU – Ministero dell'Istruzione e del Merito – LA SCUOLA PER L'ITALIA DI DOMANI – italiadomani – REGIONE PIEMONTE – TORINO METROPOLI

COMMITTENTE:
COMUNE DI MAZZE'

OGGETTO:
NUOVA SCUOLA PRIMARIA UNICA CON SOSTITUZIONE EDILIZIA (SCUOLA PRIMARIA DELLA FRAZIONE TONENGO)
PROGETTO FINANZIATO CON FONDI PNRR - NEXT GENERATION EU - MISSIONE 4 COMPONENTE 1 INVESTIMENTO 3.3 CUP D38E18000090006

LOCALITÀ DELL'INTERVENTO:
COMUNE DI MAZZE' (TO), VIA CASTONE

CODICE AREA: STR

FASE PROGETTUALE:
PROGETTO ESECUTIVO

N° ELABORATO: 010

ARCHIVIO: 5470	160	STR	010	ESE	00	SCALA: 1:50

TITOLO ELABORATO:
ARMATURA TRAVI SOLAIO Q.TA 266.13 PARTE 2 - ZONA B

DATA: Loranzè, Giugno 2023

CONTROLLO QUALITA' ELABORATI		REDATTO	VERIFICATO	RIESAMINATO	APPROVATO
CODICE	AMBITO PROGETTUALE	RESPONSABILE D'AREA	RESP. AREA	COORDINATORI	RESP. PROG.
ARC	ARCHITETTURA ED EDILIZIA	Arch. A. DEMARIA – Arch. M. DI PERNA	-	A.D.	G.O.
GEO	AMBIENTE E TERRITORIO	Geol. P. CAMBULI	-	-	
IDR	IDRAULICA	Ing. M. VERNETTI ROSINA	-	-	
IEL	IMPIANTI ELETTRICI E SPECIALI	Ing. G. ZAPPALA'	-	-	
IME	IMPIANTI FLUIDO MECCANICI	Ing. A. BREGOLIN	-	-	
SIC	SICUREZZA	Ing. E. MORTELLO	-	-	
STR	STRUTTURE E INFRASTRUTTURE	Ing. A. VACCARONE - Geom. F. TONINO	M.L.	F.T.-A.V.	
VVF	PREVENZIONE INCENDI	Ing. A. BREGOLIN	-	-	
CVT	COLLABORATORI ESTERNI		-	-	

REV	DATA	NOTE
0	06/2023	EMISSIONE
1	-	-
2	-	-
3	-	-
4	-	-
5	-	-
6	-	-
7	-	-
8	-	-
9	-	-

SERTEC SINCE 1968 ENGINEERING CONSULTING S.r.l.
Strada Provinciale 222, n°31
10010 Loranzè (TO)
TEL. 0125.1970499 FAX 0125.564014
e-mail: info.sertec@sertec-engineering.com
www.sertec-engineering.it
IL DIRETTORE TECNICO:
Dott. Ing. Gianluca ODETTO

PROGETTISTA:
Dott. Ing. Gianluca ODETTO
N° 7269 | ALBO INGEGNERI PROVINCIA DI TORINO
TIMBRO:
ORDINE DEGLI INGEGNERI DELLA PROVINCIA DI TORINO – Dott. Ing. GIANLUCA ODETTO – N° 7269

COPROGETTISTA:
TIMBRO:

ISO 9001 – CERTIFICATO IT257049 – FIDIC – oice Associazione delle organizzazioni di ingegneria, di architettura e di consulenza tecnico-economica